Proudová soustava - 3 PEN AC 50Hz 400 / 230 V TN-C (do místa rozdělení)
3 N-PE AC 50Hz 400 / 230 V TN-S

Ochranná opatření před úrazem elektrickým proudem

Živých částí - Izolací
- Kryty nebo přepážkami

Neživých částí základní - automatickým odpojním od zdroje
zvýšená - doplňujícím pospojením
- proudovým chráničem 30mA
- uzemněním
- dvojitá nebo zesílená izolace

Seznam listů:

Stránka: Obsah:

01 - Seznam listů
02 - Zapojení TOTAL STOP
03 - Zapojení silových vývodů
04 - Zapojení silových vývodů
05 - Zapojení silových vývodů
06 - Zapojení světelných vývodů
07 - Zapojení MET-1_C
08 - Legenda

Legenda:

- Hlavní vypínač
- 1–pólový jistič
- 3–pólový jistič
- 4–pólový proudový chránič
- 2–pólový proudový chránič s nadproudovou ochranou
- instalační relé
- Uzemnění
- Přepěťové ochranné zařízení

Nástěnný:

Rozměr :	v.755 mm - š.542 mm - h.155 mm
Počet modulů :	96
Barva :	šedá
Přívod :	horem
Vývod :	horem
IP :	43/20

Rozváděč RSS-1_C

Projektant: Josef Mikyska, M-Projekt elektro, Erbenova 2366, 544 01 Dvůr Králové n.L., IČ: 609 08 726	Akce: Stavební úpravy v domě s pečovatelskou službou Ústecká č.p. 2855, Česká Lípa	Název: Rozváděč RSS-1_C	Projekt : 259/23	Změna: DPS	Datum: 10/2023	Příští: 2
	Investor: Město Česká Lípa, náměstí T.G. Masaryka 1/1, 470 01 Česká Lípa	Seznam listů	Soubor : 28_C / 1	Kreslil: Josef Mikyska	Schválil: Luděk Lejsek	Strana: 1

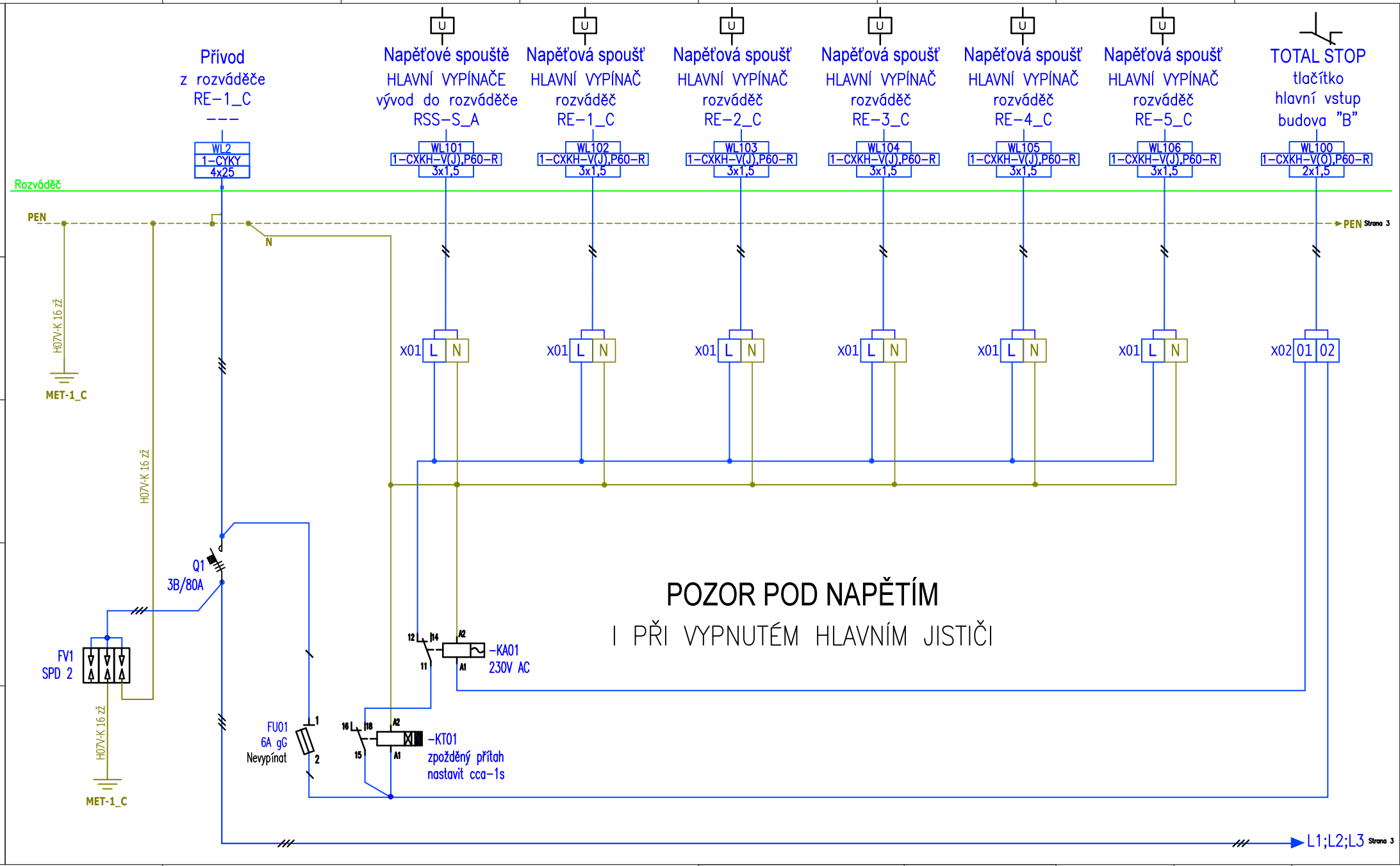

Projektant: Josef Mikyska, M-Projekt elektro, Erbenova 2366, 544 01 Dvůr Králové n.L., IČ: 609 08 726	Akce: Stavební úpravy v domě s pečovatelskou službou Ústecká č.p. 2855, Česká Lípa	Název: Rozváděč RSS-1_C	Projekt: 259/23	Změna: DPS	Datum: 10/2023	Příští: 3
	Investor: Město Česká Lípa, náměstí T.G. Masaryka 1/1, 470 01 Česká Lípa	Zapojení TOTAL STOP	Soubor: 28_C / 1	Kreslil: Josef Mikyska	Schválil: Luděk Lejsek	Strana: 2

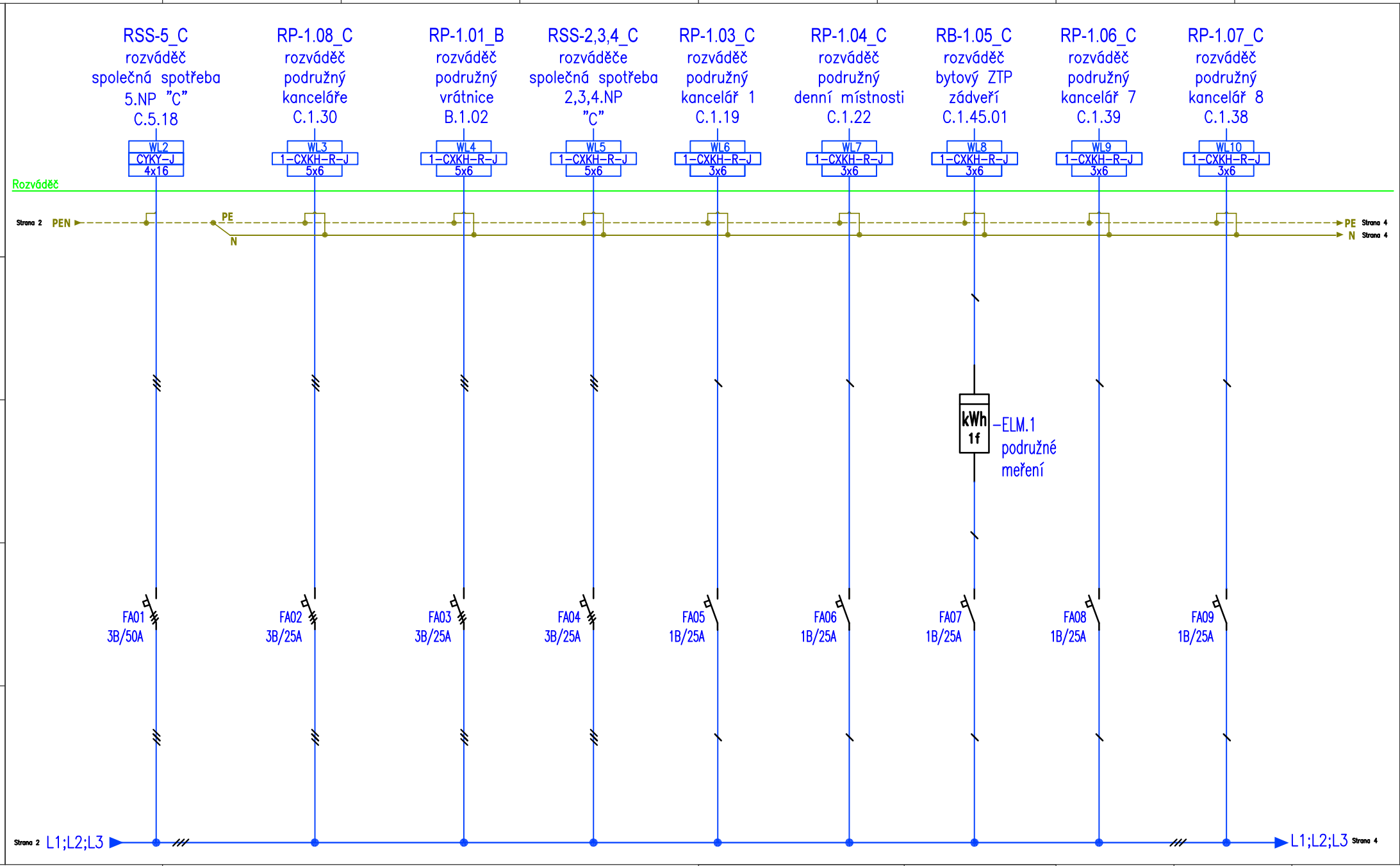

Projektant: Josef Mikyska, M-Projekt elektro, Erbenova 2366, 544 01 Dvůr Králové n.L., IČ: 609 08 726	Akce: Stavební úpravy v domě s pečovatelskou službou Ústecká č.p. 2855, Česká Lípa	Název: Rozváděč RSS-1_C	Projekt : 259/23	Změna: DPS	Datum: 10/2023	Příští: 4
	Investor: Město Česká Lípa, náměstí T.G. Masaryka 1/1, 470 01 Česká Lípa	Zapojení silových vývodů	Soubor : 28_C / 1	Kreslil: Josef Mikyska	Schválil: Luděk Lejsek	Strana: 3

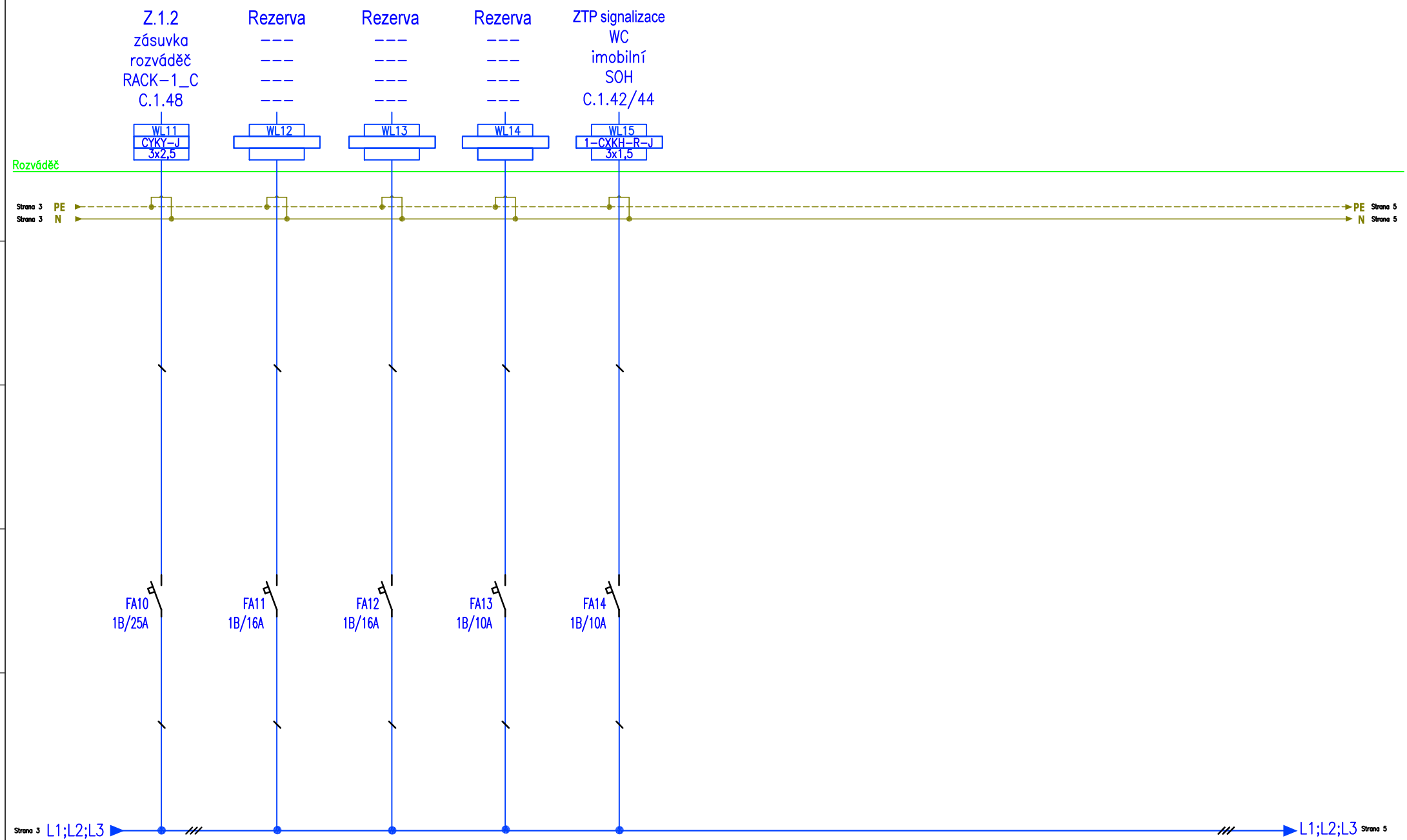

Projektant: Josef Mikyska M-Projekt elektro Erbenova 2366 544 01 Dvůr Králové n.L. IČ: 609 08 726	Akce: Stavební úpravy v domě s pečovatelskou službou Ústecká č.p. 2855, Česká Lípa Investor: Město Česká Lípa, náměstí T.G. Masaryka 1/1, 470 01 Česká Lípa	Název: Rozváděč RSS-1_C Zapojení silových vývodů	Projekt : 259/23 Soubor : 28_C / 1	Změna: DPS Kreslil: Josef Mikyska	Datum: 10/2023 Schválil: Luděk Lejsek	Příští: 5 Strana: 4

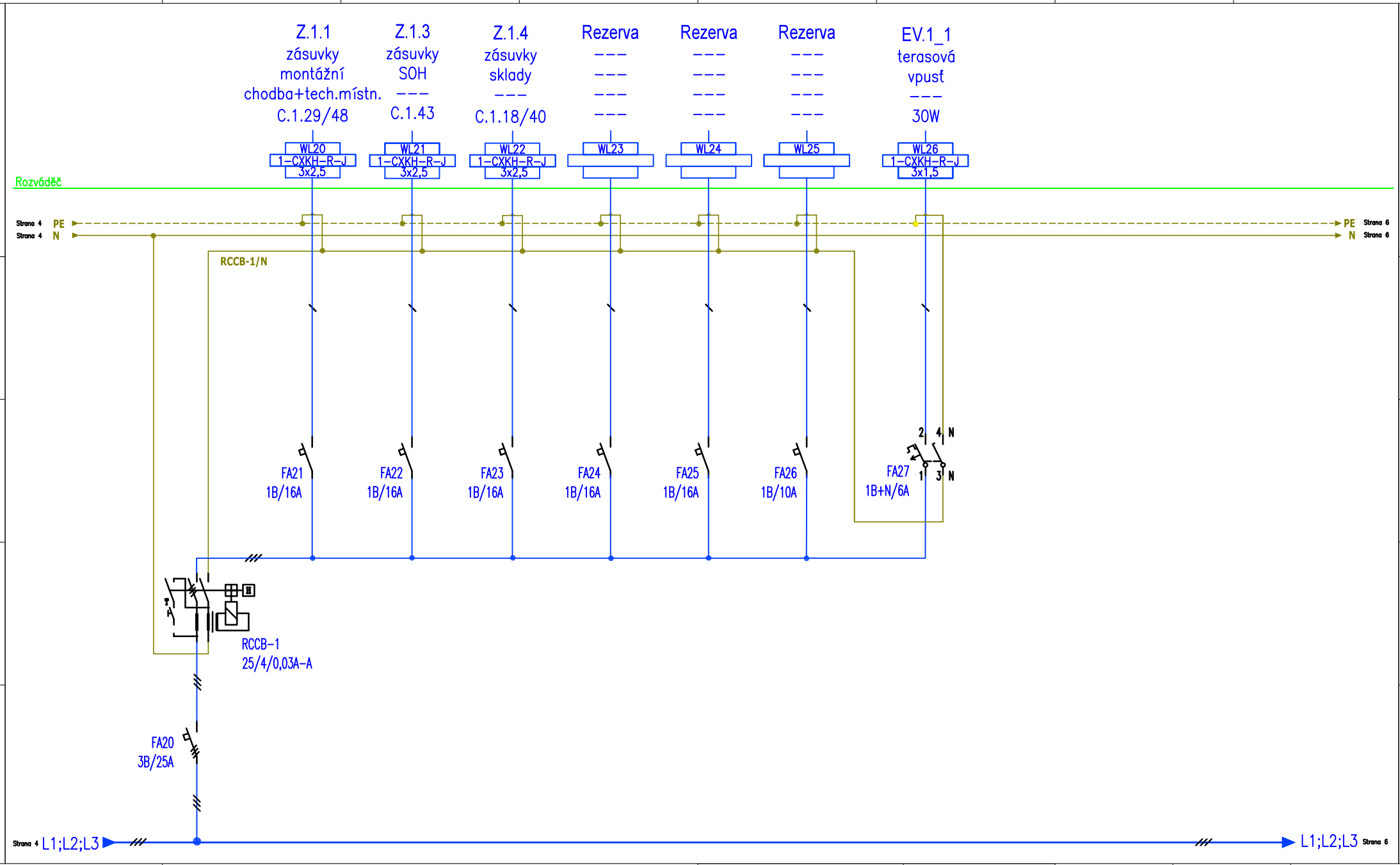

Projektant: Josef Mikyska, M-Projekt, Erbenova 2366, 544 01 Dvůr Králové n.L., IČ: 609 08 726	Akce: Stavební úpravy v domě s pečovatelskou službou Ústecká č.p. 2855, Česká Lípa	Název: Rozváděč RSS-1_C	Projekt: 259/23	Změna: DPS	Datum: 10/2023	Příští: 6
	Investor: Město Česká Lípa, náměstí T.G. Masaryka 1/1, 470 01 Česká Lípa	Zapojení silových vývodů	Soubor: 28_C / 1	Kreslil: Josef Mikyska	Schválil: Luděk Lejsek	Strana: 5

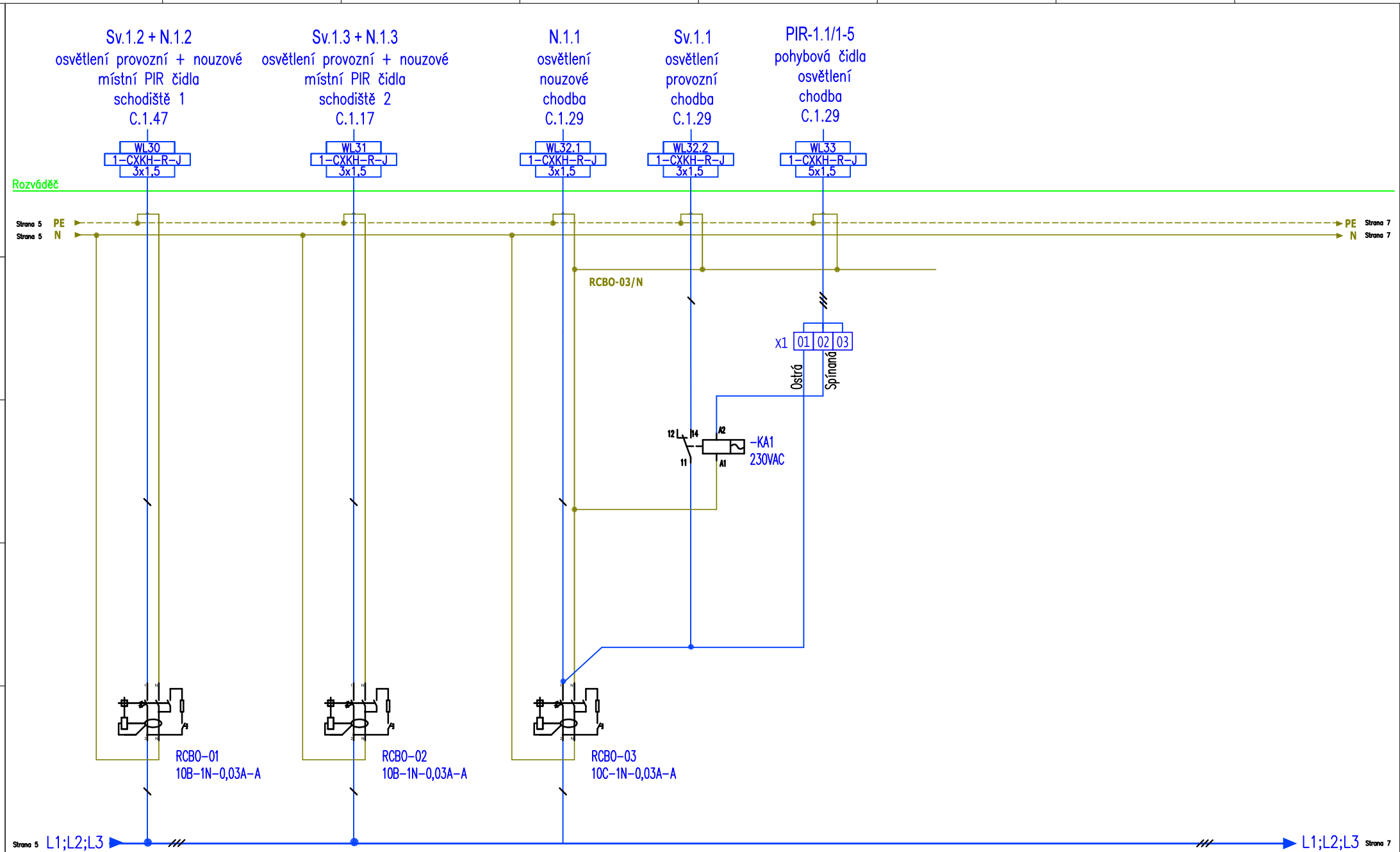

Projektant: Josef Mikyska, M-Projekt elektro, Erbenova 2366, 544 01 Dvůr Králové n.L., IČ: 609 08 726	Akce: Stavební úpravy v domě s pečovatelskou službou Ústecká č.p. 2855, Česká Lípa	Název: Rozváděč RSS-1_C	Projekt : 259/23	Změna: DPS	Datum: 10/2023	Příští: 7
	Investor: Město Česká Lípa, náměstí T.G. Masaryka 1/1, 470 01 Česká Lípa	Zapojení světelných vývodů	Soubor : 28_C / 1	Kreslil: Josef Mikyska	Schválil: Luděk Lejsek	Strana: 6

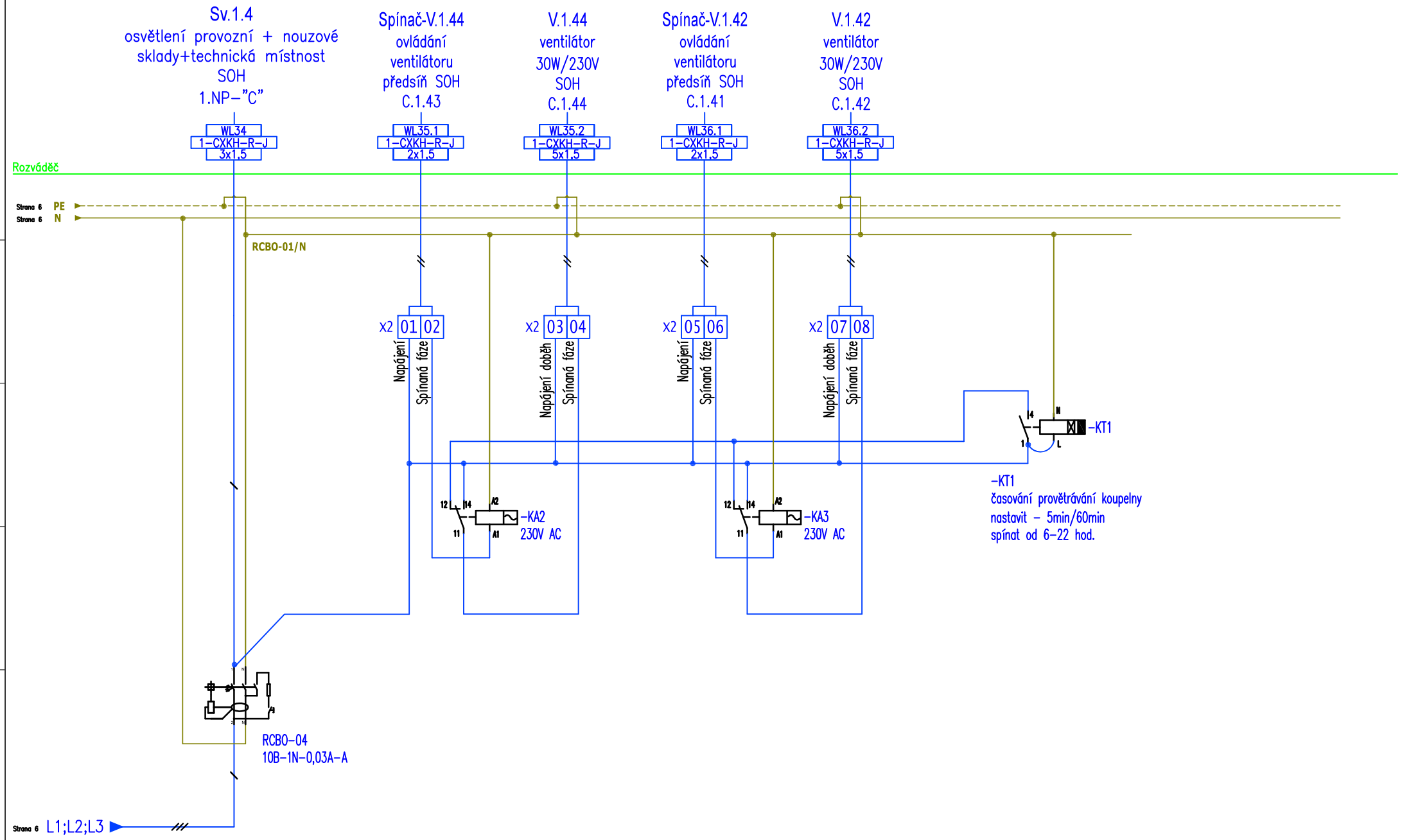

Projektant: Josef Mikyska, M-Projekt elektro, Erbenova 2366, 544 01 Dvůr Králové n.L., IČ: 609 08 726	Akce: Stavební úpravy v domě s pečovatelskou službou Ústecká č.p. 2855, Česká Lípa	Název: Rozváděč RSS-1_C	Projekt: 259/23	Změna: DPS	Datum: 10/2023	Příští: 8
	Investor: Město Česká Lípa, náměstí T.G. Masaryka 1/1, 470 01 Česká Lípa	Zapojení světelných vývodů	Soubor: 28_C / 1	Kreslil: Josef Mikyska	Schválil: Luděk Lejsek	Strana: 7

Ekvipotenciální svorkovnice - MET-1_C

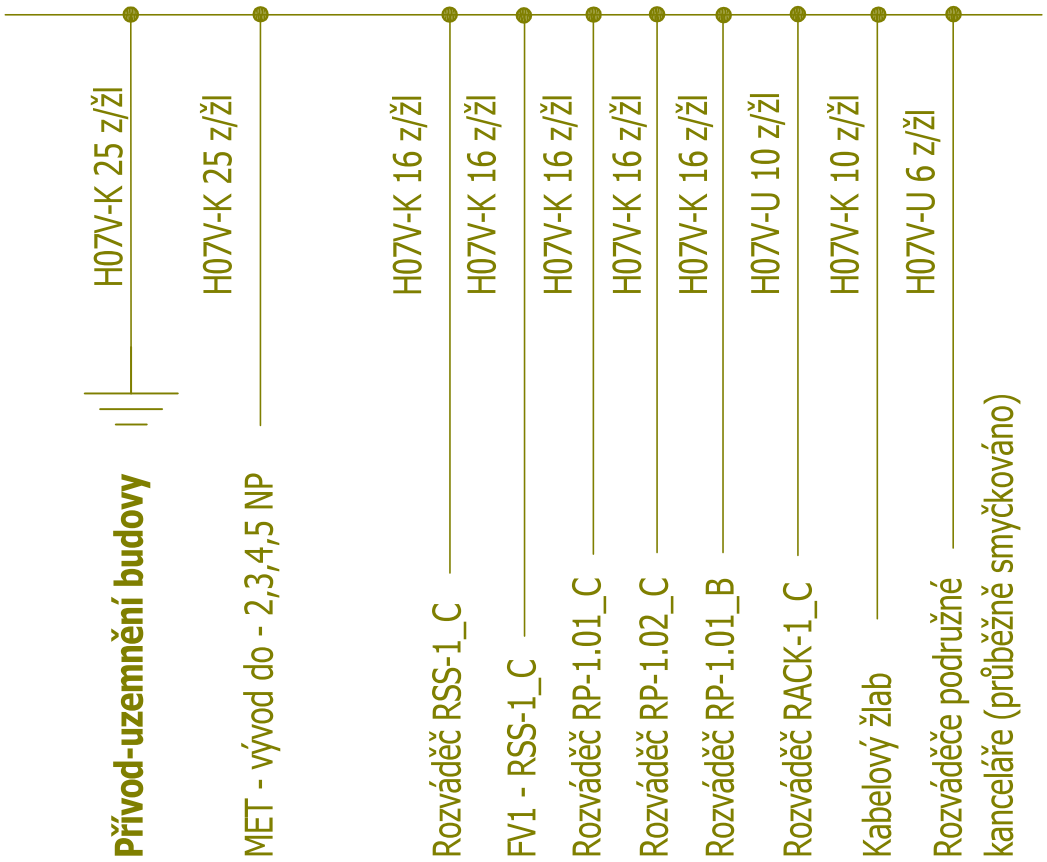

Projektant: Josef Mikyska, M-Projekt elektro, Erbenova 2366, 544 01 Dvůr Králové n.L., IČ: 609 08 726	Akce: Stavební úpravy v domě s pečovatelskou službou Ústecká č.p. 2855, Česká Lípa Investor: Město Česká Lípa, náměstí T.G. Masaryka 1/1, 470 01 Česká Lípa	Název: Rozváděč RSS-1_C Zapojení - MET-1_C	Projekt : 259/23 Soubor : 28_C / 1	Změna: DPS Kreslil: Josef Mikyska	Datum: 10/2023 Schválil: Luděk Lejsek	Příští: -- Strana: 8

Seznam listů:

Stránka:	Obsah:
01	Seznam listů
02	Zapojení silových vývodů
03	Zapojení světelných vývodů
04	Zapojení MET-2_C

Proudová soustava - 3 PEN AC 50Hz 400 / 230 V TN-S
Ochranná opatření před úrazem elektrickým proudem
Živých částí - Izolací
- Kryty nebo přepážkami

Neživých částí základní - automatickým odpojním od zdroje
zvýšená - doplňujícím pospojením
- proudovým chráničem 30mA
- uzemněním
- dvojitá nebo zesílená izolace

Legenda:

- Hlavní vypínač
- 1–pólový jistič
- 3–pólový jistič
- 4–pólový proudový chránič
- 2–pólový proudový chránič s nadproudovou ochranou
- instalační relé
- Uzemnění

Nástěnný:

Rozměr :	v.352 mm - š.424 mm - h.103 mm
Počet modulů :	40
Barva :	bílá
Přívod :	horem
Vývod :	horem
IP :	40/20

Rozváděč RSS-2_C

Projektant: Josef Mikyska, M-Projekt elektro, Erbenova 2366, 544 01 Dvůr Králové n.L., IČ: 609 08 726	Akce: Stavební úpravy v domě s pečovatelskou službou Ústecká č.p. 2855, Česká Lípa	Název: Rozváděč RSS-2_C	Projekt : 259/23	Změna: DPS	Datum: 10/2023	Příští: 2
	Investor: Město Česká Lípa, náměstí T.G. Masaryka 1/1, 470 01 Česká Lípa	Seznam listů	Soubor : 28_C / 2	Kreslil: Josef Mikyska	Schválil: Luděk Lejsek	Strana: 1

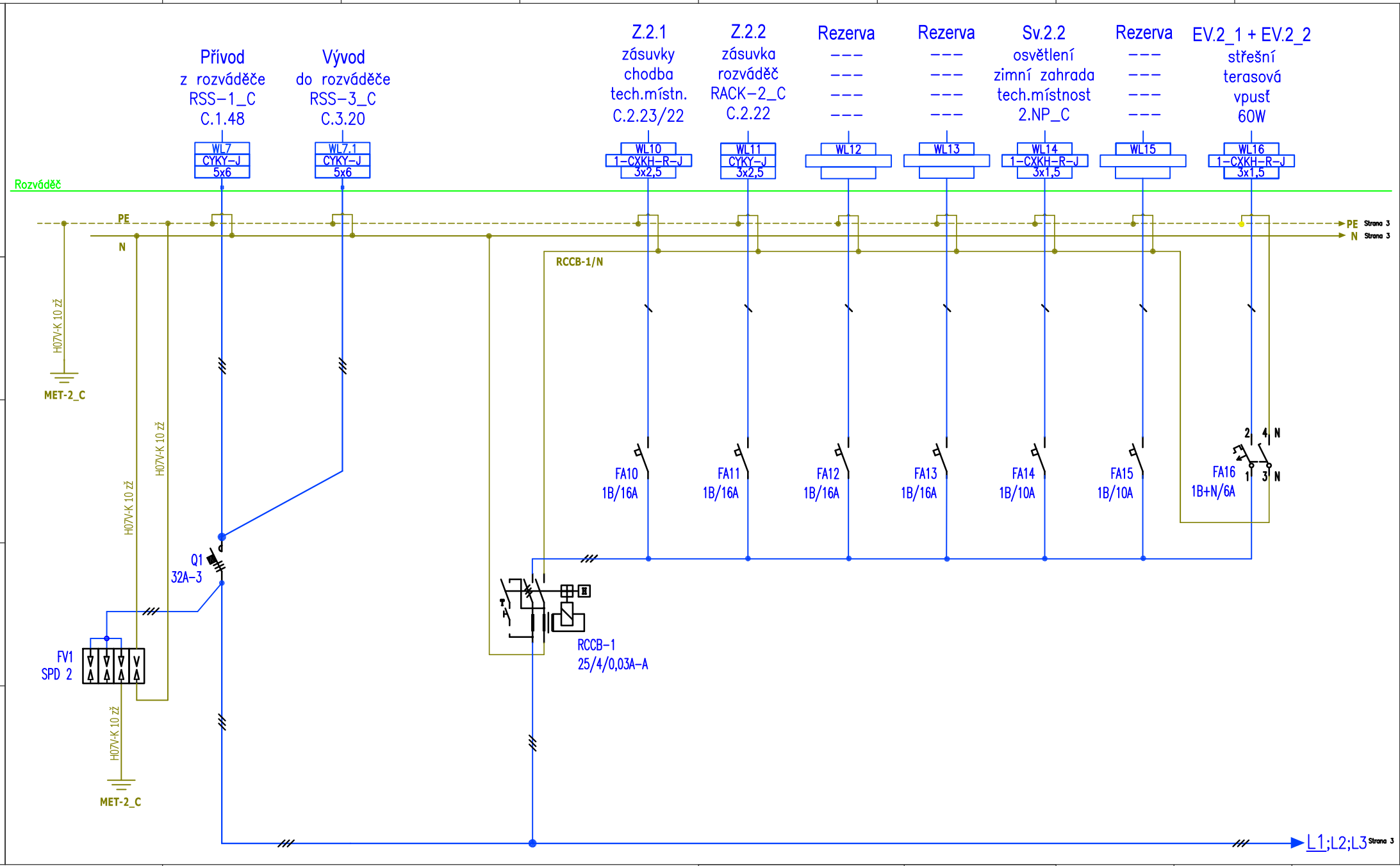

Projektant: Josef Mikyska, M-Projekt elektro, Erbenova 2366, 544 01 Dvůr Králové n.L., IČ: 609 08 726	Akce: Stavební úpravy v domě s pečovatelskou službou Ústecká č.p. 2855, Česká Lípa	Název: Rozváděč RSS-2_C	Projekt: 259/23	Změna: DPS	Datum: 10/2023	Příští: 3
	Investor: Město Česká Lípa, náměstí T.G. Masaryka 1/1, 470 01 Česká Lípa	Zapojení silových vývodů	Soubor: 28_C / 2	Kreslil: Josef Mikyska	Schválil: Luděk Lejsek	Strana: 2

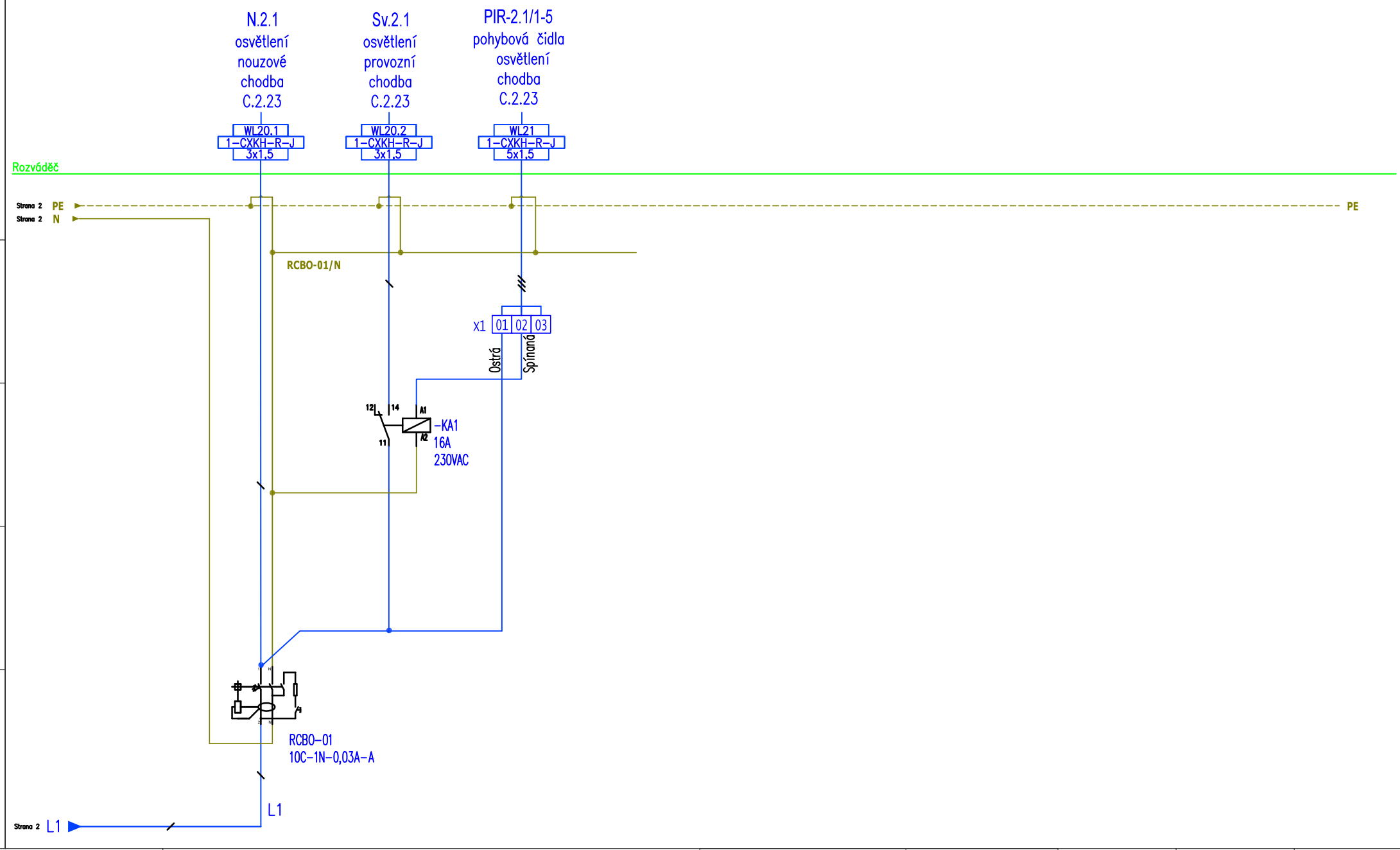

Projektant: Josef Mikyska, M-Projekt elektro, Erbenova 2366, 544 01 Dvůr Králové n.L., IČ: 609 08 726	Akce: Stavební úpravy v domě s pečovatelskou službou Ústecká č.p. 2855, Česká Lípa Investor: Město Česká Lípa, náměstí T.G. Masaryka 1/1, 470 01 Česká Lípa	Název: Rozváděč RSS-2_C Zapojení světelných vývodů	Projekt : 259/23 Soubor : 28_C / 2	Změna: DPS Kreslil: Josef Mikyska	Datum: 10/2023 Schválil: Luděk Lejsek	Příští: 4 Strana: 3

Ekvipotenciální svorkovnice - MET-2_C

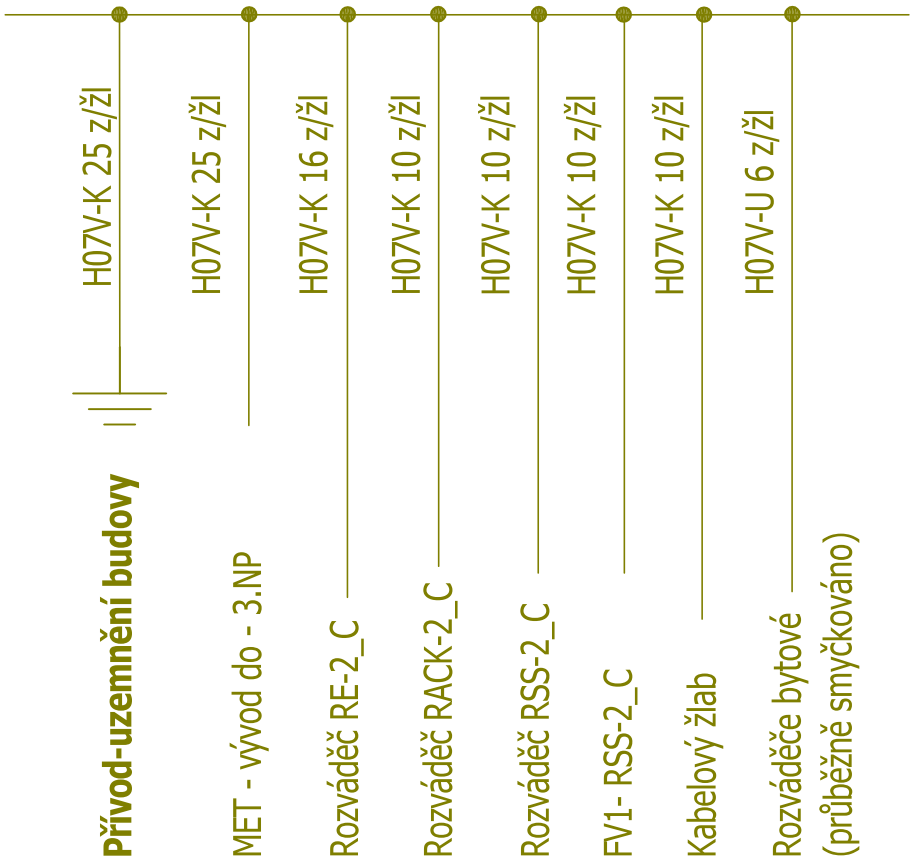

Projektant: Josef Mikyska, M-Projekt elektro, Erbenova 2366, 544 01 Dvůr Králové n.L., IČ: 609 08 726	Akce: Stavební úpravy v domě s pečovatelskou službou Ústecká č.p. 2855, Česká Lípa Investor: Město Česká Lípa, náměstí T.G. Masaryka 1/1, 470 01 Česká Lípa	Název: Rozváděč RSS-2_C Zapojení - MET-2_C	Projekt : 259/23 Soubor : 28_C / 2	Změna: DPS Kreslil: Josef Mikyska	Datum: 10/2023 Schválil: Luděk Lejsek	Příští: -- Strana: 4

Seznam listů:

Stránka:	Obsah:
01	Seznam listů
02	Zapojení silových vývodů
03	Zapojení světelných vývodů
04	Zapojení MET-3_C

Proudová soustava - 3 PEN AC 50Hz 400 / 230 V TN-S
Ochranná opatření před úrazem elektrickým proudem
Živých částí - Izolací
- Kryty nebo přepážkami

Neživých částí základní - automatickým odpojním od zdroje
zvýšená - doplňujícím pospojením
- proudovým chráničem 30mA
- uzemněním
- dvojitá nebo zesílená izolace

Legenda:

- Hlavní vypínač
- 1–pólový jistič
- 3–pólový jistič
- 4–pólový proudový chránič
- 2–pólový proudový chránič s nadproudovou ochranou
- instalační relé
- Uzemnění

Nástěnný:

Rozměr :	v.352 mm - š.424 mm - h.103 mm
Počet modulů :	40
Barva :	bílá
Přívod :	horem
Vývod :	horem
IP :	40/20

Rozváděč RSS-3_C

Projektant: Josef Mikyska, M-Projekt elektro, Erbenova 2366, 544 01 Dvůr Králové n.L., IČ: 609 08 726	Akce: Stavební úpravy v domě s pečovatelskou službou Ústecká č.p. 2855, Česká Lípa	Název: Rozváděč RSS-3_C	Projekt : 259/23	Změna: DPS	Datum: 10/2023	Příští: 2
	Investor: Město Česká Lípa, náměstí T.G. Masaryka 1/1, 470 01 Česká Lípa	Seznam listů	Soubor : 28_C / 3	Kreslil: Josef Mikyska	Schválil: Luděk Lejsek	Strana: 1

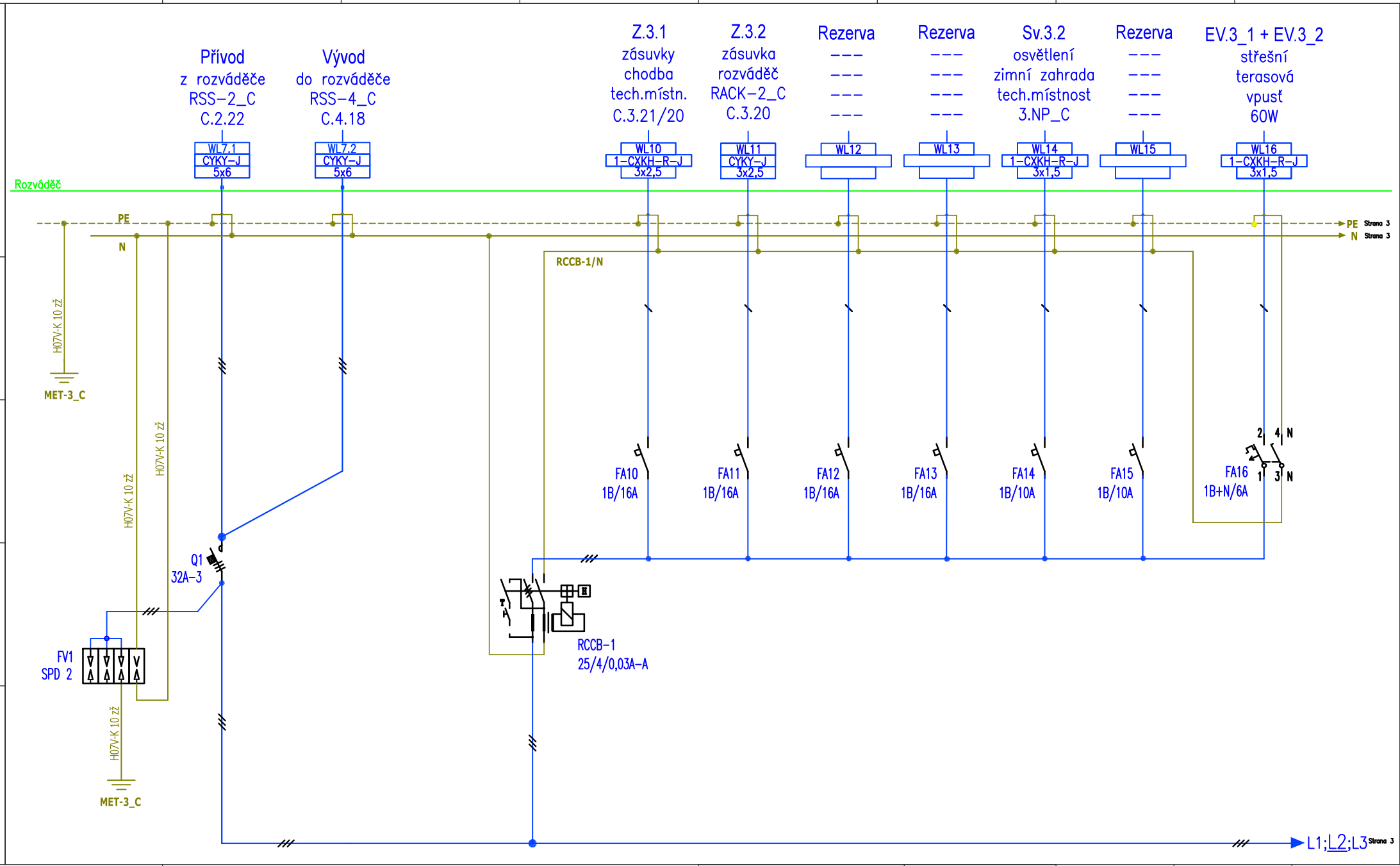

Projektant: Josef Mikyska M-Projekt elektro Erbenova 2366 544 01 Dvůr Králové n.L. IČ: 609 08 726	Akce: Stavební úpravy v domě s pečovatelskou službou Ústecká č.p. 2855, Česká Lípa Investor: Město Česká Lípa, náměstí T.G. Masaryka 1/1, 470 01 Česká Lípa	Název: Rozváděč RSS-3_C Zapojení silových vývodů	Projekt : 259/23 Soubor : 28_C / 3	Změna: DPS Kreslil: Josef Mikyska	Datum: 10/2023 Schválil: Luděk Lejsek	Příští: 3 Strana: 2

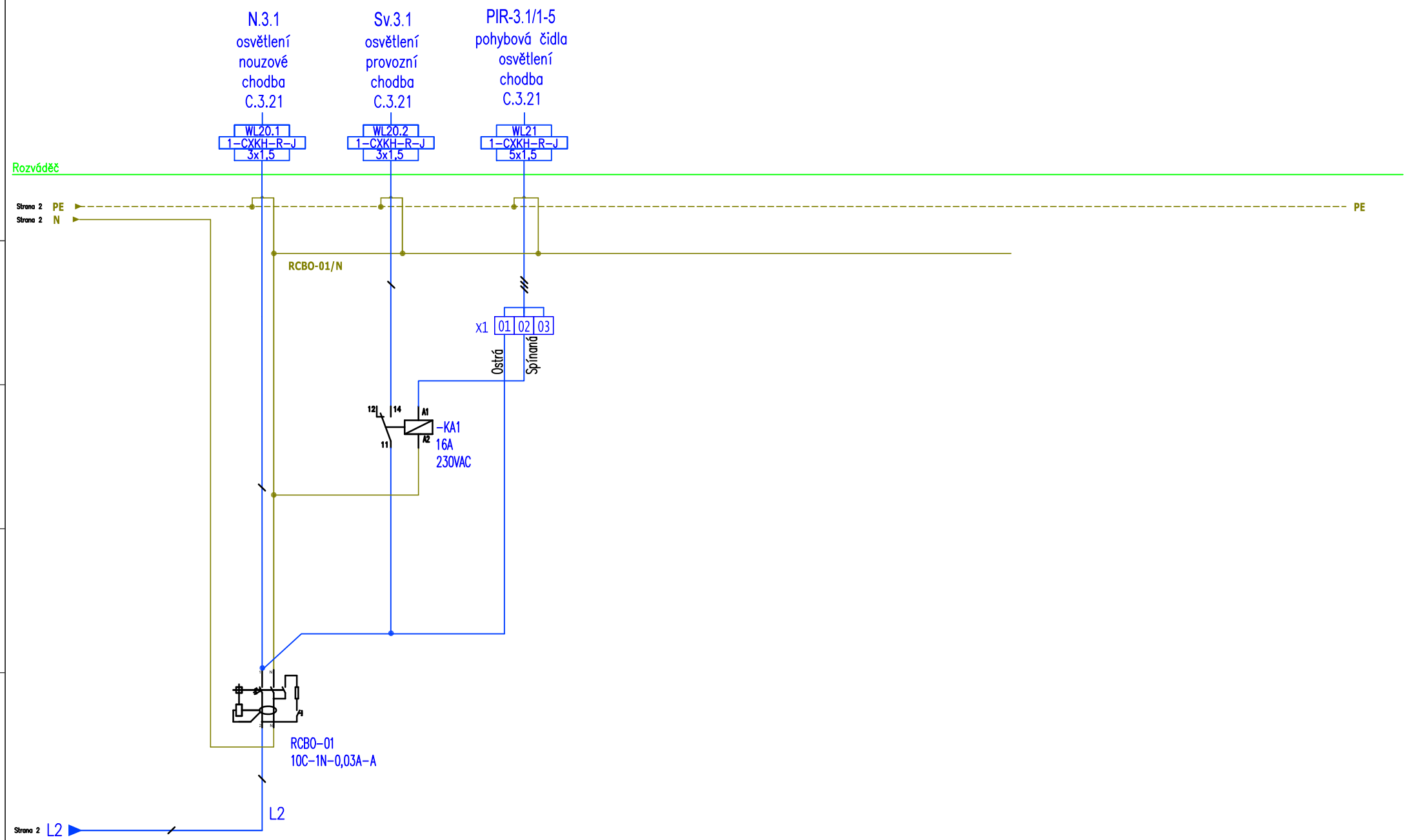

Projektant: Josef Mikyska, M-Projekt elektro, Erbenova 2366, 544 01 Dvůr Králové n.L., IČ: 609 08 726	Akce: Stavební úpravy v domě s pečovatelskou službou Ústecká č.p. 2855, Česká Lípa	Název: Rozváděč RSS-3_C	Projekt : 259/23	Změna: DPS	Datum: 10/2023	Příští: 4
	Investor: Město Česká Lípa, náměstí T.G. Masaryka 1/1, 470 01 Česká Lípa	Zapojení světelných vývodů	Soubor : 28_C / 3	Kreslil: Josef Mikyska	Schválil: Luděk Lejsek	Strana: 3

Ekvipotenciální svorkovnice - MET-3_C

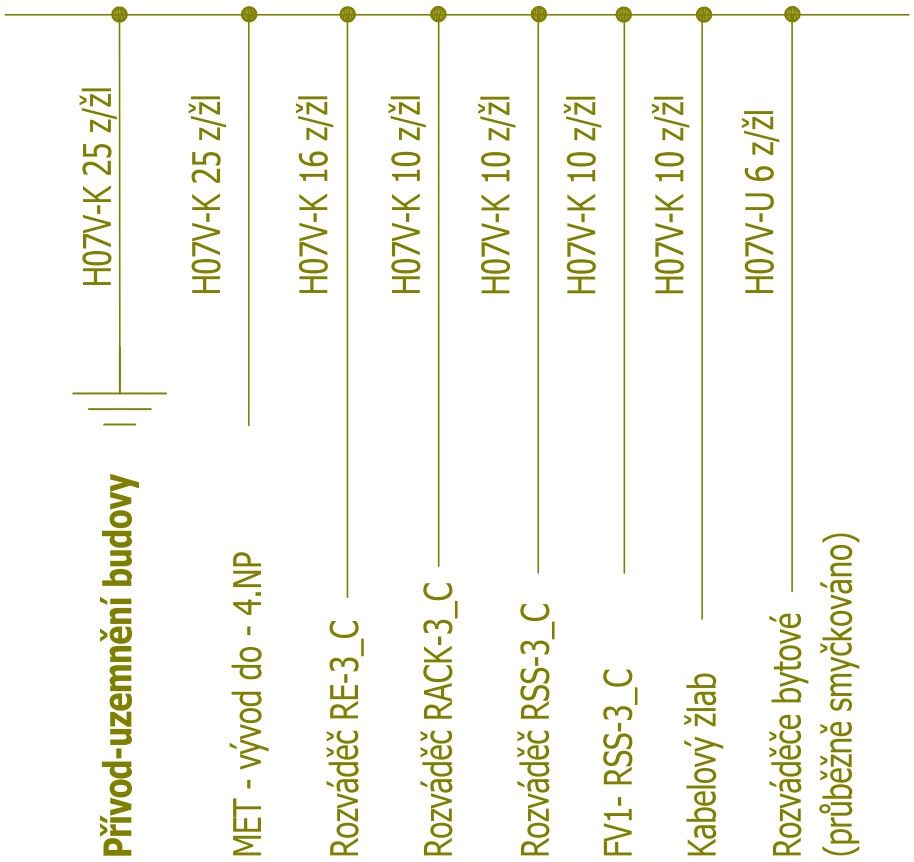

Projektant: Josef Mikyska, M-Projekt elektro, Erbenova 2366, 544 01 Dvůr Králové n.L., IČ: 609 08 726	Akce: Stavební úpravy v domě s pečovatelskou službou Ústecká č.p. 2855, Česká Lípa Investor: Město Česká Lípa, náměstí T.G. Masaryka 1/1, 470 01 Česká Lípa	Název: Rozváděč RSS-3_C Zapojení - MET-3_C	Projekt : 259/23 Soubor : 28_C / 3	Změna: DPS Kreslil: Josef Mikyska	Datum: 10/2023 Schválil: Luděk Lejsek	Příští: -- Strana: 4

Proudová soustava - 3 PEN AC 50Hz 400 / 230 V TN-S
Ochranná opatření před úrazem elektrickým proudem
Živých částí - Izolací
- Kryty nebo přepážkami

Neživých částí základní - automatickým odpojním od zdroje
zvýšená - doplňujícím pospojením
- proudovým chráničem 30mA
- uzemněním
- dvojitá nebo zesílená izolace

Seznam listů:

Stránka: Obsah:

01 - Seznam listů
02 - Zapojení silových vývodů
03 - Zapojení světelných vývodů
04 - Zapojení MET-4_C

Legenda:

Hlavní vypínač
1–pólový jistič
3–pólový jistič
4–pólový proudový chránič
2–pólový proudový chránič s nadproudovou ochranou
instalační relé
Uzemnění

Nástěnný:
Rozměr : v.352 mm - š.424 mm - h.103 mm
Počet modulů : 40
Barva : bílá
Přívod : horem
Vývod : horem
IP : 40/20

Rozváděč RSS-4_C

Projektant: Josef Mikyska, M-Projekt elektro, Erbenova 2366, 544 01 Dvůr Králové n.L., IČ: 609 08 726	Akce: Stavební úpravy v domě s pečovatelskou službou Ústecká č.p. 2855, Česká Lípa	Název: Rozváděč RSS-4_C	Projekt : 259/23	Změna: DPS	Datum: 10/2023	Příští: 2
	Investor: Město Česká Lípa, náměstí T.G. Masaryka 1/1, 470 01 Česká Lípa	Seznam listů	Soubor : 28_C / 4	Kreslil: Josef Mikyska	Schválil: Luděk Lejsek	Strana: 1

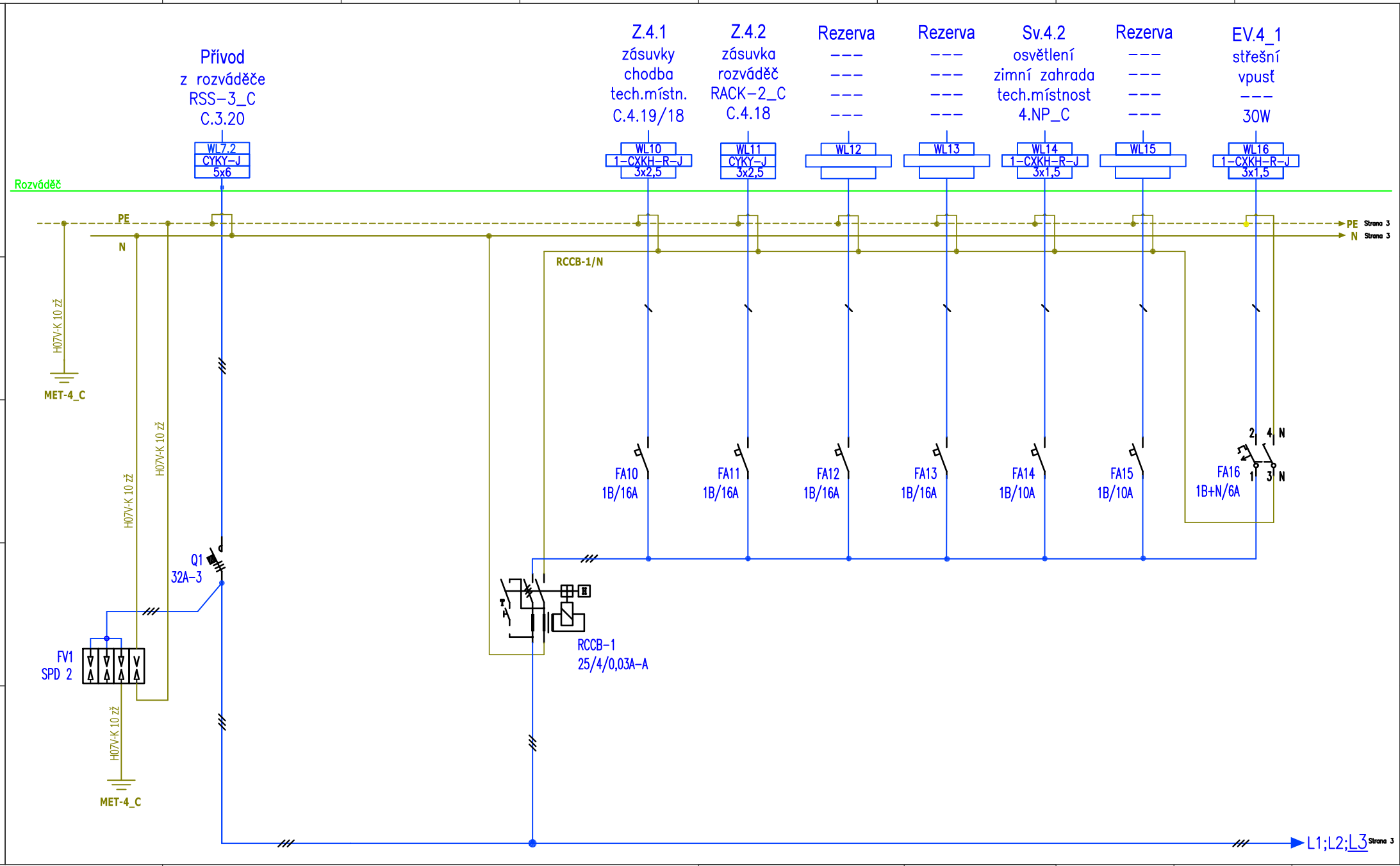

Projektant: Josef Mikyska, M-Projekt elektro, Erbenova 2366, 544 01 Dvůr Králové n.L., IČ: 609 08 726	Akce: Stavební úpravy v domě s pečovatelskou službou Ústecká č.p. 2855, Česká Lípa	Název: Rozváděč RSS-4_C	Projekt: 259/23	Změna: DPS	Datum: 10/2023	Příští: 3
	Investor: Město Česká Lípa, náměstí T.G. Masaryka 1/1, 470 01 Česká Lípa	Zapojení silových vývodů	Soubor: 28_C / 4	Kreslil: Josef Mikyska	Schválil: Luděk Lejsek	Strana: 2

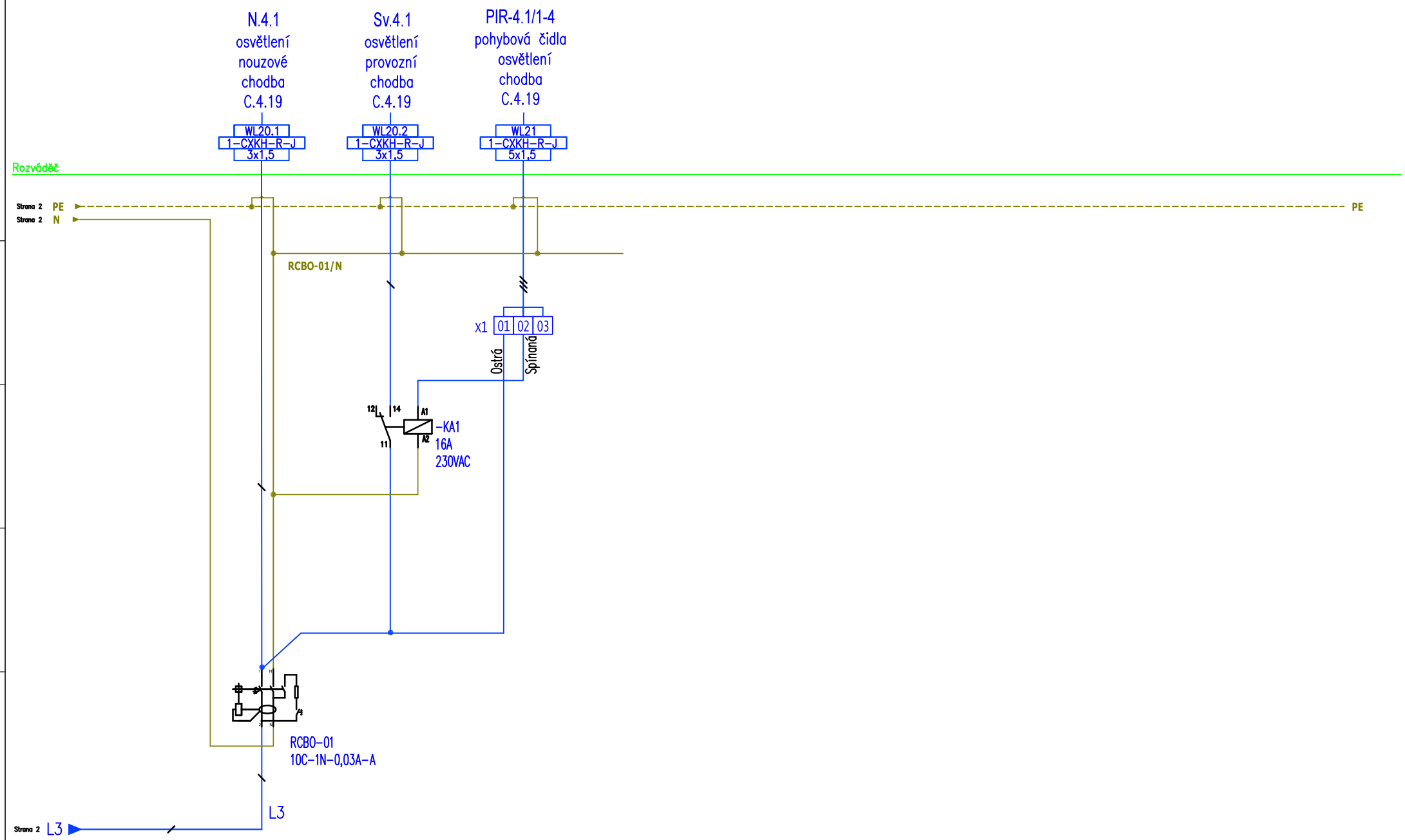

Projektant: Josef Mikyska, M-Projekt elektro, Erbenova 2366, 544 01 Dvůr Králové n.L., IČ: 609 08 726	Akce: Stavební úpravy v domě s pečovatelskou službou Ústecká č.p. 2855, Česká Lípa Investor: Město Česká Lípa, náměstí T.G. Masaryka 1/1, 470 01 Česká Lípa	Název: Rozváděč RSS-4_C Zapojení světelných vývodů	Projekt : 259/23 Soubor : 28_C / 4	Změna: DPS Kreslil: Josef Mikyska	Datum: 10/2023 Schválil: Luděk Lejsek	Příští: 4 Strana: 3

Ekvipotenciální svorkovnice - MET-4_C

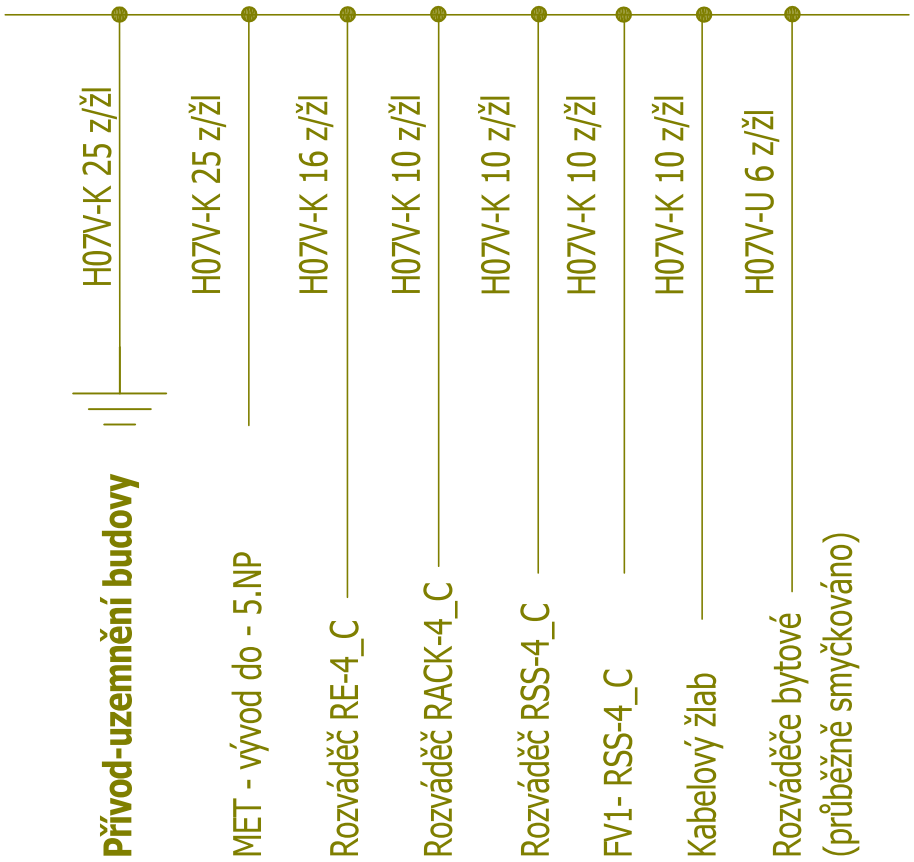

Projektant: Josef Mikyska, M-Projekt elektro, Erbenova 2366, 544 01 Dvůr Králové n.L., IČ: 609 08 726	Akce: Stavební úpravy v domě s pečovatelskou službou Ústecká č.p. 2855, Česká Lípa Investor: Město Česká Lípa, náměstí T.G. Masaryka 1/1, 470 01 Česká Lípa	Název: Rozváděč RSS-4_C Zapojení - MET-3_C	Projekt : 259/23 Soubor : 28_C / 4	Změna: DPS Kreslil: Josef Mikyska	Datum: 10/2023 Schválil: Luděk Lejsek	Příští: -- Strana: 4

Seznam listů:

Stránka:	Obsah:
01	Seznam listů
02	Zapojení silových vývodů
03	Zapojení silových vývodů
04	Zapojení světelných vývodů
05	Zapojení MET-5_C

Proudová soustava - 3 PEN AC 50Hz 400 / 230 V TN-C (do místa rozdělení)
3 N-PE AC 50Hz 400 / 230 V TN-S

Ochranná opatření před úrazem elektrickým proudem

Živých částí - Izolací
- Kryty nebo přepážkami

Neživých částí základní - automatickým odpojním od zdroje
zvýšená - doplňujícím pospojením
- proudovým chráničem 30mA
- uzemněním
- dvojitá nebo zesílená izolace

Legenda:

- Hlavní vypínač
- 1–pólový jistič
- 3–pólový jistič
- 4–pólový proudový chránič
- 2–pólový proudový chránič s nadproudovou ochranou
- instalační relé
- Uzemnění
- Přepěťové ochranné zařízení

Nástěnný:

Rozměr :	v.755 mm - š.542 mm - h.155 mm
Počet modulů :	96
Barva :	šedá
Přívod :	horem
Vývod :	horem
IP :	40/20

Rozváděč RSS-5_C

Projektant: Josef Mikyska, M-Projekt elektro, Erbenova 2366, 544 01 Dvůr Králové n.L., IČ: 609 08 726	Akce: Stavební úpravy v domě s pečovatelskou službou Ústecká č.p. 2855, Česká Lípa	Název: Rozváděč RSS-5_C	Projekt : 259/23	Změna: DPS	Datum: 10/2023	Příští: 2
	Investor: Město Česká Lípa, náměstí T.G. Masaryka 1/1, 470 01 Česká Lípa	Seznam listů	Soubor : 28_C / 5	Kreslil: Josef Mikyska	Schválil: Luděk Lejsek	Strana: 1

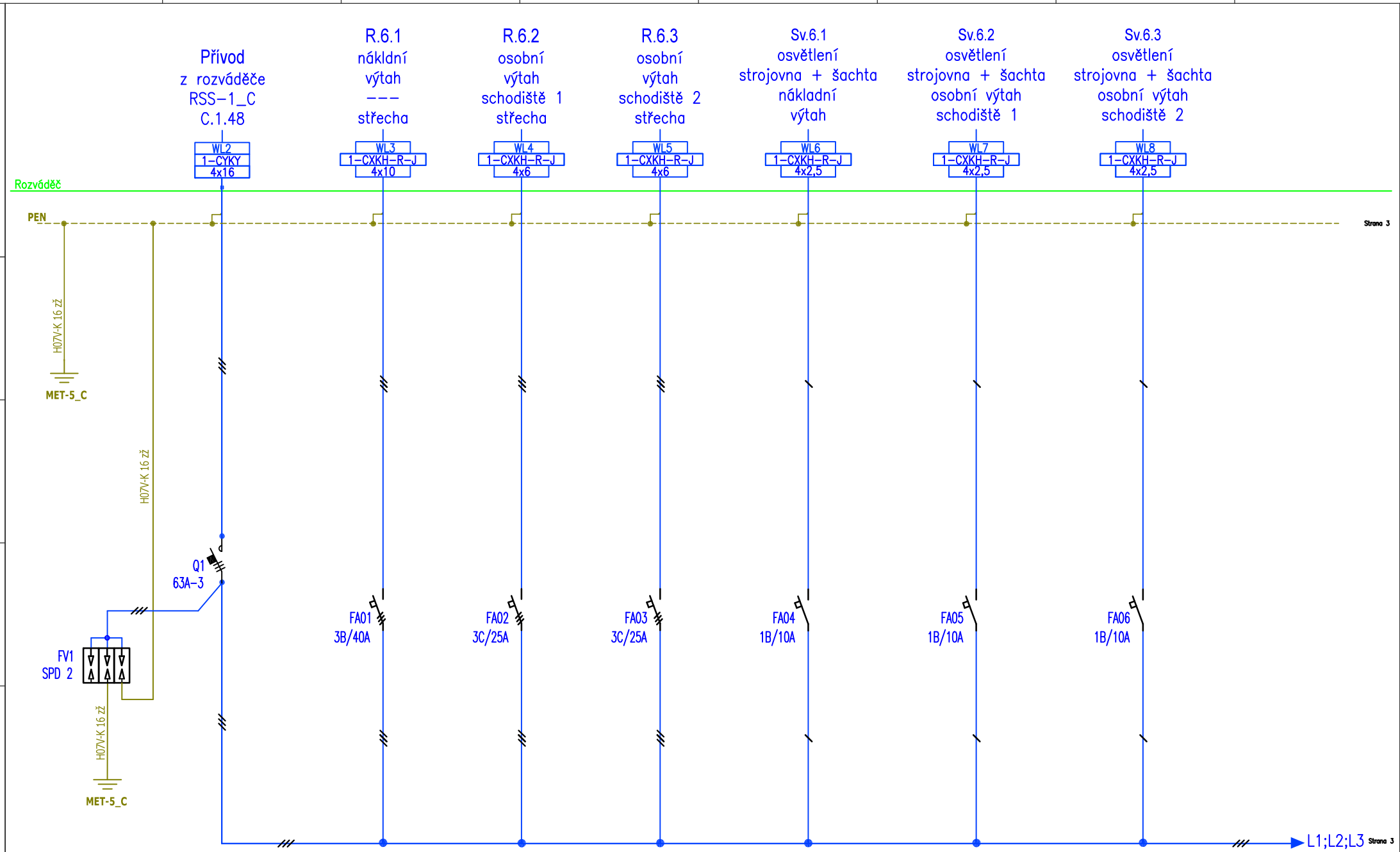

Projektant: Josef Mikyska M-Projekt elektro Erbenova 2366 544 01 Dvůr Králové n.L. IČ: 609 08 726	Akce: Stavební úpravy v domě s pečovatelskou službou Ústecká č.p. 2855, Česká Lípa Investor: Město Česká Lípa, náměstí T.G. Masaryka 1/1, 470 01 Česká Lípa	Název: Rozváděč RSS-5_C Zapojení silových vývodů	Projekt : 259/23 Soubor : 28_C / 5	Změna: DPS Kreslil: Josef Mikyska	Datum: 10/2023 Schválil: Luděk Lejsek	Příští: 3 Strana: 2

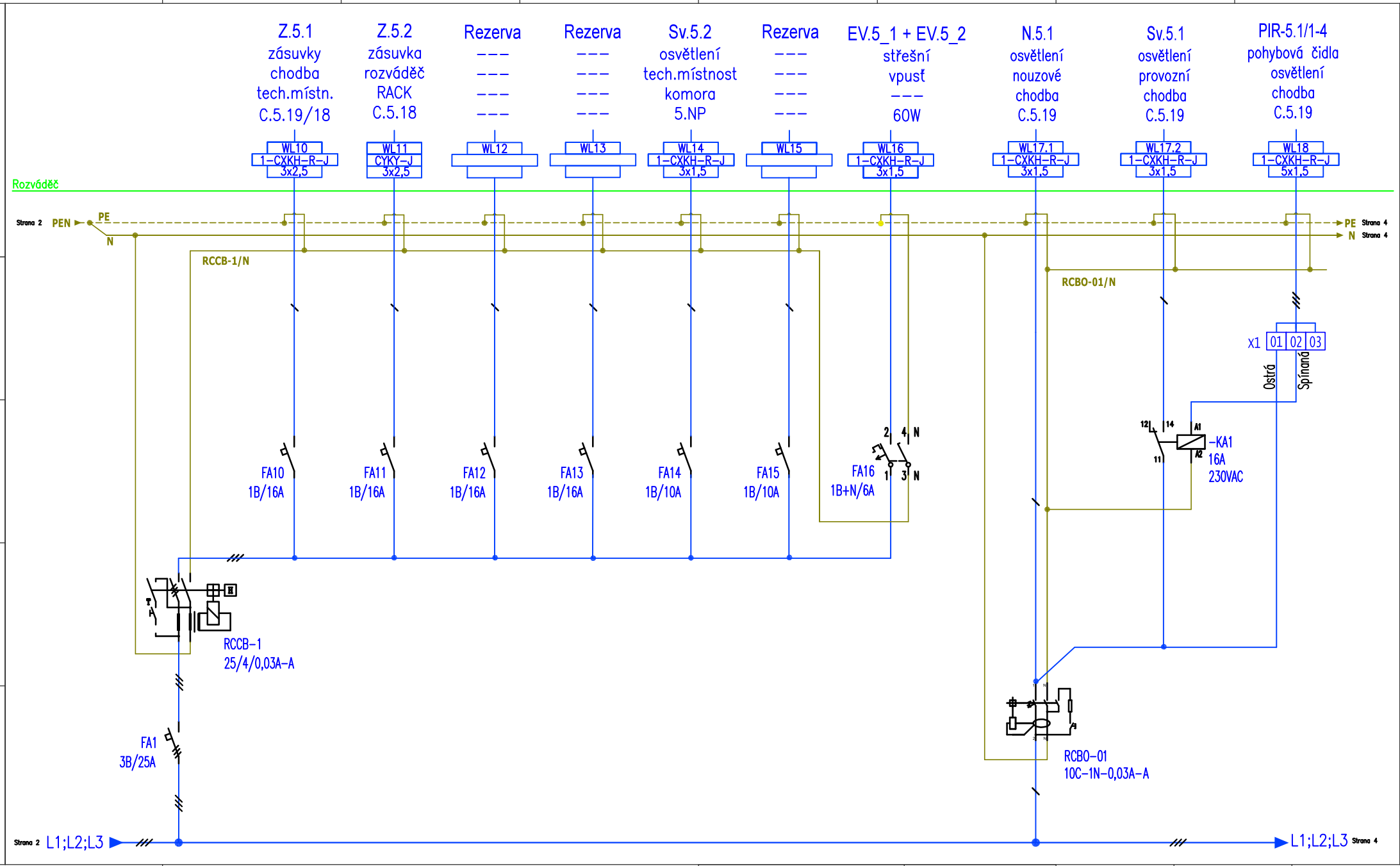

Projektant: Josef Mikyska, M-Projekt elektro, Erbenova 2366, 544 01 Dvůr Králové n.L., IČ: 609 08 726	Akce: Stavební úpravy v domě s pečovatelskou službou Ústecká č.p. 2855, Česká Lípa	Název: Rozváděč RSS-5_C	Projekt: 259/23	Změna: DPS	Datum: 10/2023	Příští: 4
	Investor: Město Česká Lípa, náměstí T.G. Masaryka 1/1, 470 01 Česká Lípa	Zapojení silových vývodů	Soubor: 28_C / 5	Kreslil: Josef Mikyska	Schválil: Luděk Lejsek	Strana: 3

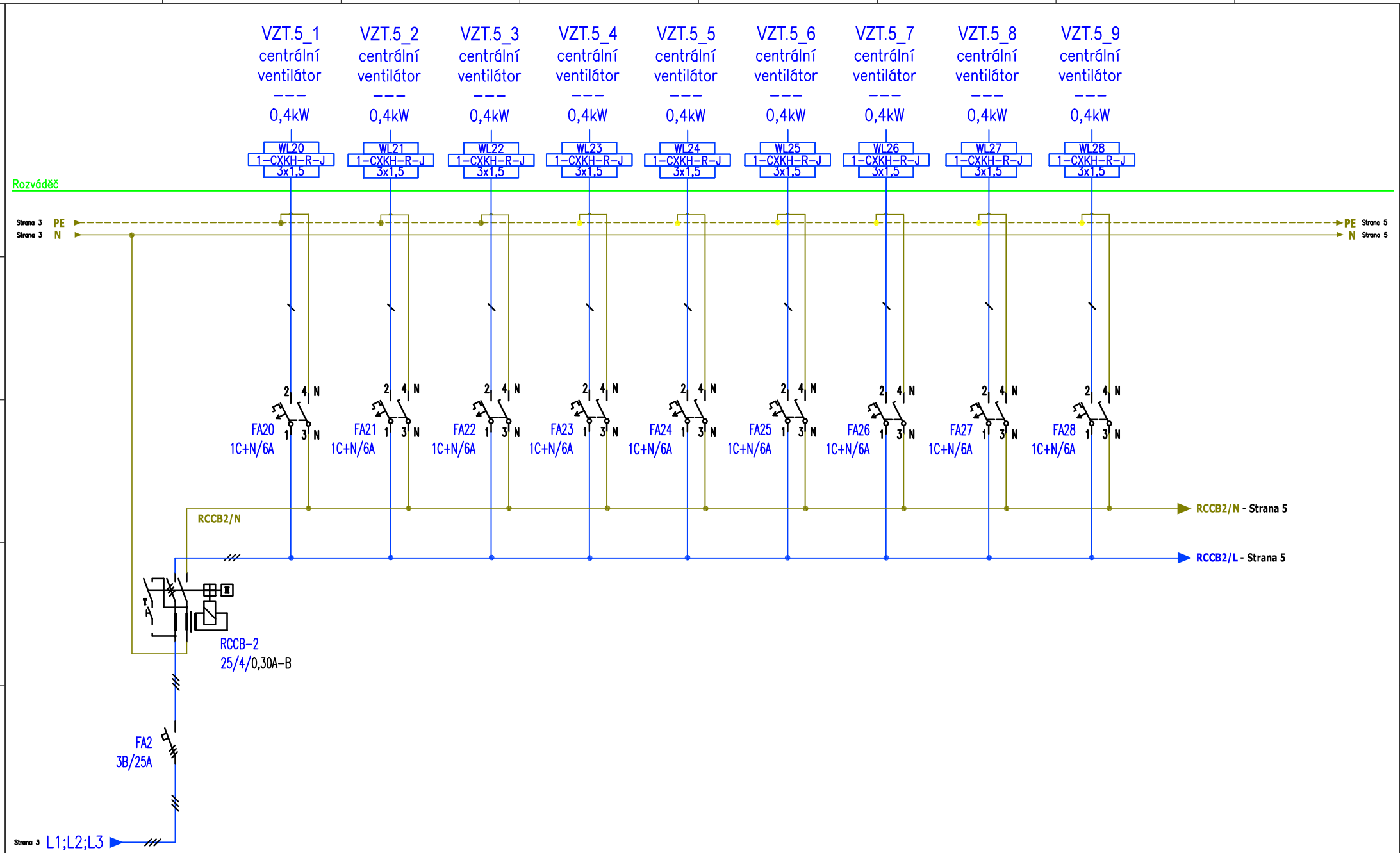

Projektant: Josef Mikyska, M-Projekt elektro, Erbenova 2366, 544 01 Dvůr Králové n.L., IČ: 609 08 726	Akce: Stavební úpravy v domě s pečovatelskou službou Ústecká č.p. 2855, Česká Lípa	Název: Rozváděč RSS-5_C	Projekt: 259/23	Změna: DPS	Datum: 10/2023	Příští: 5
	Investor: Město Česká Lípa, náměstí T.G. Masaryka 1/1, 470 01 Česká Lípa	Zapojení světelných vývodů	Soubor: 28_C / 5	Kreslil: Josef Mikyska	Schválil: Luděk Lejsek	Strana: 4

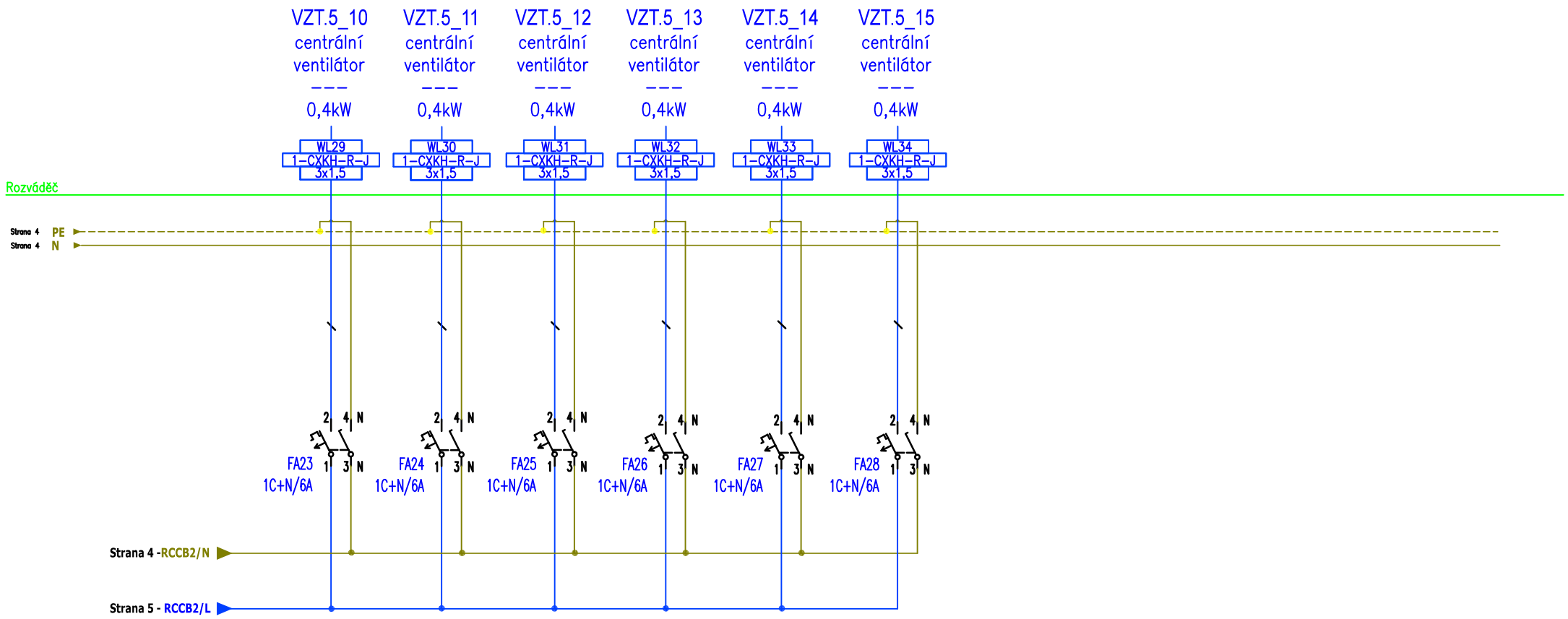

Projektant: Josef Mikyska, M-Projekt elektro, Erbenova 2366, 544 01 Dvůr Králové n.L., IČ: 609 08 726	Akce: Stavební úpravy v domě s pečovatelskou službou Ústecká č.p. 2855, Česká Lípa	Název: Rozváděč RSS-5_C	Projekt : 259/23	Změna: DPS	Datum: 10/2023	Příští: 6
	Investor: Město Česká Lípa, náměstí T.G. Masaryka 1/1, 470 01 Česká Lípa	Zapojení silových vývodů	Soubor : 28_C / 5	Kreslil: Josef Mikyska	Schválil: Luděk Lejsek	Strana: 5

Ekvipotenciální svorkovnice - MET-5_C

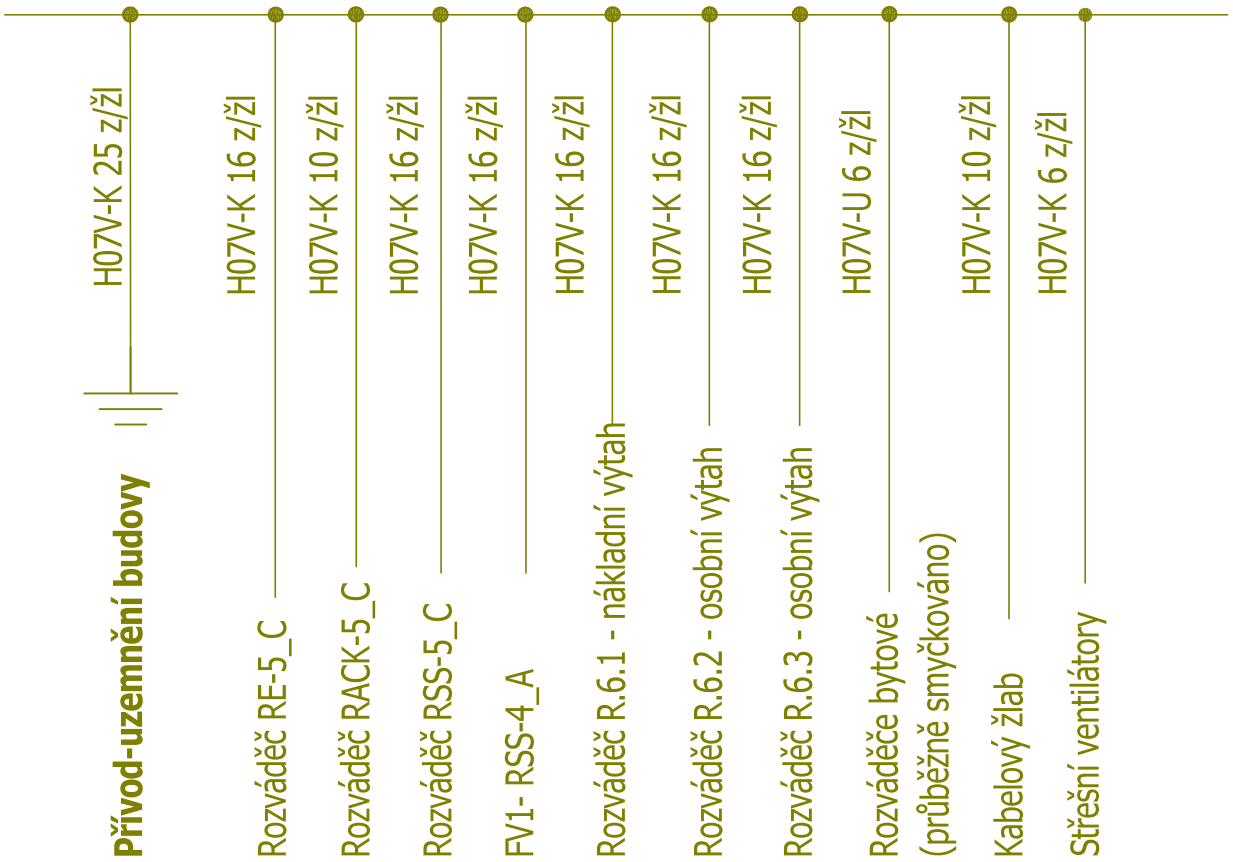

Projektant: Josef Mikyska, M-Projekt elektro, Erbenova 2366, 544 01 Dvůr Králové n.L., IČ: 609 08 726	Akce: Stavební úpravy v domě s pečovatelskou službou Ústecká č.p. 2855, Česká Lípa	Název: Rozváděč RSS-5_C	Projekt : 259/23	Změna: DPS	Datum: 10/2023	Příští: --
	Investor: Město Česká Lípa, náměstí T.G. Masaryka 1/1, 470 01 Česká Lípa	Zapojení - MET-4_A	Soubor : 28_C / 5	Kreslil: Josef Mikyska	Schválil: Luděk Lejsek	Strana: 6